Автоматический самоустанавливающийся лазерный прибор вертикального проектирования

ZL200

Руководство Пользователя

1.Функции

Благодаря встроенному полупроводнику (длинна волны 635 нм) прибор излучает красный лазер видимого спектра. Направление излучения лазерного луча показано на рисунке снизу

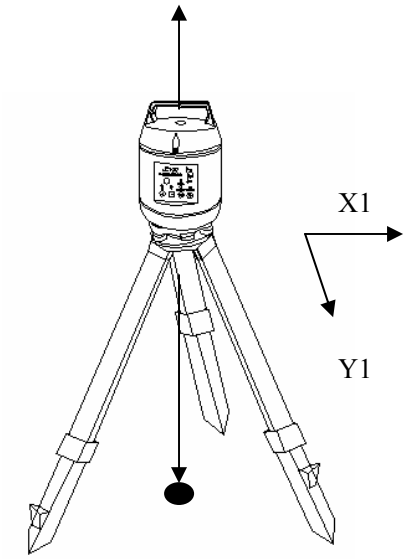

2. Описание

2.1 Корпус

2.2 Панель

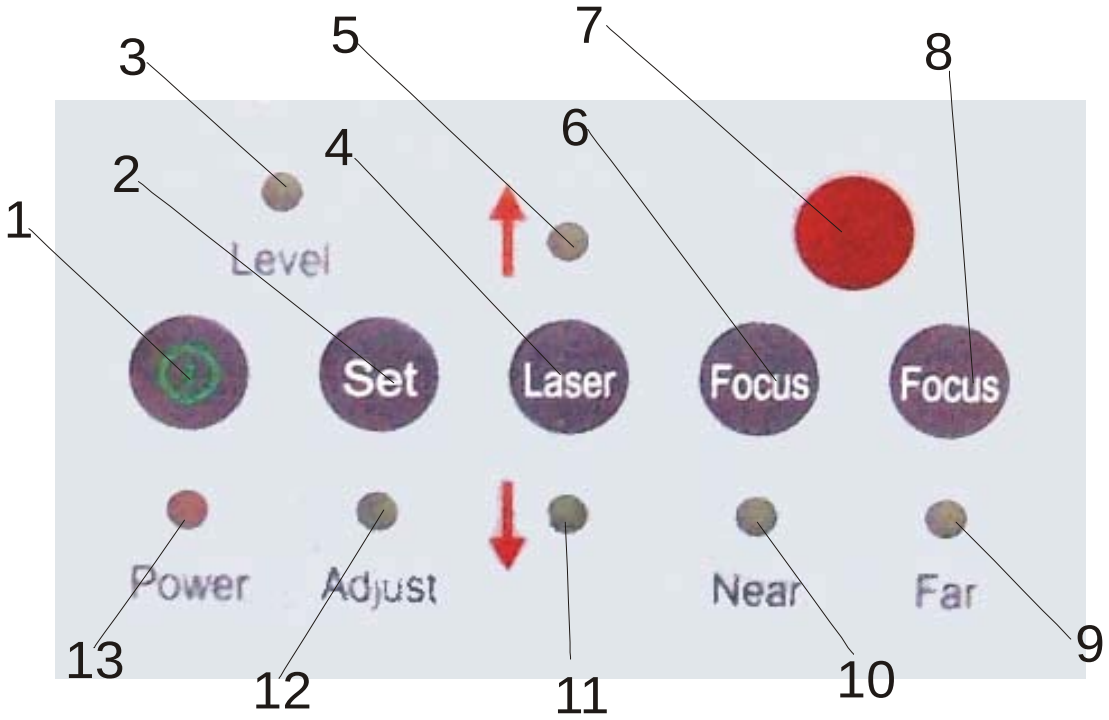

1. Кнопка включения
2. Вкл/Выкл лазера в процессе горизонтирования
3. Индикатор горизонтальности (при установке прибора в горизонт - индикатор светиться)
4. Вкл/выкл зенита надира
5. Индикатор зенит – луча
6. Фокусировка (приближение)
7. Окно приема сигнала ПДУ.
8. Фокусировка (удаление)
9. Индикатор фокусировки (удаление)
10. Индикатор фокусировки (приближение)
11. Индикатор надир – луча
12. Индикатор режима лазера/юстировки
13. Индикатор питания

3. Руководство

3.1 Установка аккумуляторов

В приборе используются NI-HI аккумуляторы. Вставьте аккумуляторы в батарейный отсек и затените зажимной винт.

3.2 Размещение прибора

Установите прибор на штативе или устойчивой горизонтальной поверхности.

(1) Отторизонтируйте прибор, приведя пузырёк круглого уровня в центральное положение.

(2) Достаточно обеспечить горизонтальность прибора в пределах ±10″ для того, чтобы он установился приблизительно вертикально.

Зенит лазер: Работает при наклоне прибора в пределах ±3º.

Надир лазер: Работает при наклоне прибора в пределах ±1º

3.3.Операции

3.3.1 Включение питания

Прибор включается нажатием кнопки ON/OFF при этом загорается световой индикатор и прибор автоматически устанавливается в горизонт.

Если индикатор питания питания мигает, то необходимо немедленно зарядить аккумулятор.

Для того, чтобы выключить прибор, необходимо вновь нажать кнопку ON/OFF, при этом индикатор питания потухнет.

3.3.2 Установка в горизонт

После окончания автоматической установки в горизонт на панели инструмента загорается соответствующий индикатор, кроме того включается Зенит-Лазер.

Если прибор установлен некорректно или его наклон превысил ±3°, индикатор горизонтирования начинает мигать и лазерный луч выключается. В этом случае прибор необходимо вновь отрегулировать или установить.

ВНИМАНИЕ: В случае, если невозможно установить горизонт в течение 5 минут, прибор автоматически выключается.

3.3.3 Выбор лазера

Чтобы выбрать направление лазерного луча (зенит/надир), нажмите клавишу Laser.

(1) После автоматической установки в горизонт, в приборе включается Зенит-Лазер.

(2) Для включения Надир-луча ещё раз нажмите кнопку Laser.

(3) Чтобы Зенит- и Надир-лучи горели одновременно, нажмите кнопку Laser ещё раз.

(4) Нажмите кнопку Laser третий раз; прибор вновь включит Зенит-луч.

Дополнение:

1) Если нажать клавишу SET, включится режим при которм лазерный луч в течении всего времени горизонтирования включен.

2) Для того, чтобы выключить этот режим, нажмите еще раз клавишу SET. При этом погаснет индикатор ADJUST.

.

4. Питание

Если индикатор питания питания мигает, то необходимо немедленно зарядить аккумулятор.

Включите зарядное устройство в сеть, и подсоедините его к аккумулятору.

Внимание:

(1) При использовании стандартного зарядного устройства прибора, полный цикл зарядки занимает 7 часов.

(2) Для зарядки необходимо: Частота: 50-60HZ; Напряжение: 85V-265V

(3) Прибор можно использовать и во время зарядки аккумулятора.

(4) Вынимайте аккумуляторы при хранении прибора в течение длительного времени.

5.Дистанционное управление

Прибор оснащён инфракрасным пультом ДУ.

Для использования Дистанционного Управления, наведите пульт ДУ на прибор. На панели пульта ДУ размещены 4 клавиши и индикатор работа, кот : пульта посылается сигнал.

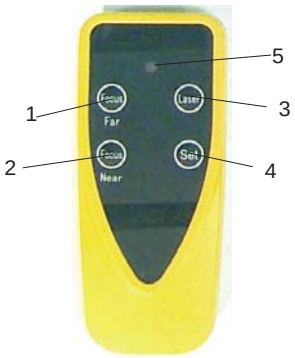

Функции, выполняемые пультом ДУ:

1) Фокусировка (Дальше)
2) Фокусировка (Ближе)
3) Вкл/выкл лазерных лучей – зенит надир.
4) Вкл/Выкл лазера в процессе горизонтирования
5) Индикатор работы ПДУ

6. Поверка и юстировка точности прибора

ВНИМАНИЕ: для обеспечения точности измерений выполняйте проверку перед каждым началом работ.

(1) Включите прибор.

(2) Нажмите кнопку 4 Laser, отключите лазер-зенит.

(3) Выберите цель на высоте около 20 м. Наблюдая через окуляр, совместите перекрестие сетки нитей с целью. Разверните прибор на 180º. В случае если перекрестие сетки не совпадает с целью, необходимо проделать операции описаные ниже. Если перекрестие совпадает с целью - прибор исправен, можно продолжать работу. Ели вы включали режим юстировки - переходите к пункту 7.

(4) Нажмите и удерживайте одновременно в течении 3 секунд клавиши "Focus Near", "Focus Far", прибор перейдет в режим юстировки, загорятся индикаторы 12 и 10.

(5) Нажмите клавишу SET, чтобы выбрать по какой оси будет произведена юстировка X или Y (см. рис. пункта 1). Если светиться индикатор Near, производится коррекция оси X. Если светиться индикатор Far то корректировка будет производиться по оси Y.

(6) Пока горит индикатор LEVEL, подвиньте перекрестие на половину расстояния до цели по оси X с помощь кнопок "Focus Near" или "Focus Far", и таким же образом по оси Y. Повторите процедуру начиная с пункта 3.

(7) Для выхода из режима юстировки и сохранения данных, нажмите и удерживайте одновременно в течении 3 секунд клавиши "Focus Near", "Focus Far".

Примечание:

Если вам необходимо повторно юстировать прибор, сначала выключите а затем снова включите прибор. После этого повторите процедуру юстировки.

Замечание:

Если погрешность прибора невозможно устранить самостоятельно с помощью режима юстировки (в этом случае будет мигать индикатор ADJUST) пожалуйста обратитесь в сервис центр.

7. Спецификация

Погрешности прибора	Зенит-луч: ±1мм/100 м; Надир-луч: ±1мм/1,5 м
Точность горизонтирования	±1"
Диапазон компенсатора	±3º
Рабочее расстояние	Зенит: 150 м Надир: 150 м
Лазерный луч	Полупроводниковый диод (длинна волны: 635НМ)
Дистанционное управление	Примерно 30 м
Рабочие температуры	－от -20□до +50□
Питание	4 элемента типа АА
Продолжительность работы	Около.12 часов Размеры
	160 × 266 мм
Вес	3.8 кг (с аккумулятором)

8. Уход и хранение

Избегайте работать в запыленных помещениях. При перерывах в работе (если прибор остается на штативе) защищайте его от пыли (например, пластиковым пакетом). После работы прибор необходимо всегда чистить. Грязь удаляют, используя мягкую, сухую ткань. Не использовать растворяющие вещества, такие как бензин, ацетон или прочие растворители. При перерывах в работе больше нескольких дней извлекайте источники питания из прибора.

9. Гарантийные обязательства

Гарантийный срок эксплуатации 1 год со дня продажи. В случае обнаружения заводского брака производится бесплатный ремонт или замена прибора. Гарантийный ремонт или замена осуществляется только при наличии гарантийного талона.

Гарантия не распространяется на приборы, имеющие внешние и внутренние повреждения, неисправности, полученные из-за неправильного использования, транспортировки или не правильного хранения.